アクリル系人工大理石　一体型洗面カウンター

ＢＨＳ－１０４　Ｃ－２

平面図

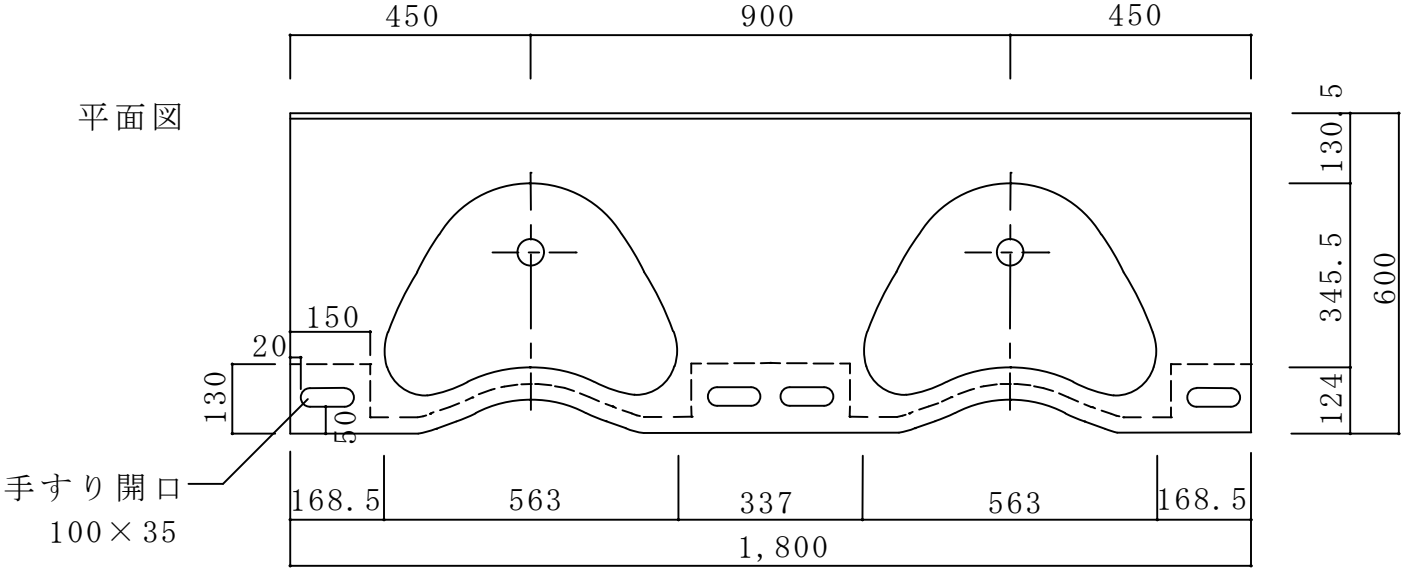

正面図

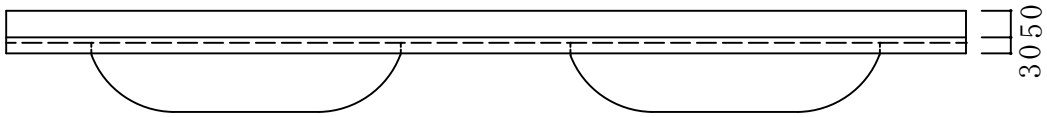

断面図

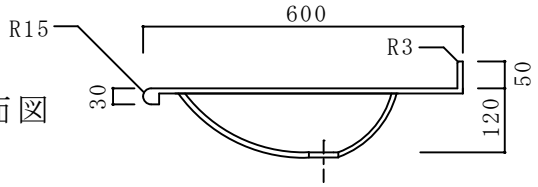

カウンター標準寸法：1800㎜×600㎜

ボウル深さ：140㎜

ボウル容量：7リットル

標準色：ライトカラーホワイト400K

材料設計価格(二穴)：￥222,000～